LE BROYEUR D'ACCOTEMENT POLYVALENT

Les broyeurs MZ III ont été spécialement conçus pour les exploitants agricoles et CUMA.
Leur configuration permet à ces broyeurs de réaliser l'entretien des bordures de champs et des chemins ainsi que des jachères et des zones enherbées.

LES INDISPENSABLES DE SÉRIE

- Boîtier 130 CV avec roue libre intégrée
- Attelage catégorie 2
- Tôle de blindage en Hardox de série
- Déport latéral de 1,40 m
- Parallélogramme sur 2 poutres de 120x100 mm et axes de Ø30 mm
- Sécurité mécanique, hydraulique en option
- Rotor de grande dimension avec un nombre important d'outils coupants
- Roulements du rotor protégés avec chicanes anti-enroulement
- Paliers avec une grande capacité de graisse, entretien réduit

Les options → cardan double homocinétique, sécurité hydraulique …

LES OUTILS

Marteau

Lames Y

LAGARDE

EN SAVOIR +
www.lagarde-sas.fr

		MZ III 180	MZ III 200	MZ III 220
Dimensions	Largeur utile (m)	1,84	2.00	2.24
	Largeur transport (m)	1,98	2,14	2.44
	Ø de travail (mm)	400	400	420
	Type d'attelage	Attelage axial, Cat.2, 3ème point coulissant		
	Hauteur de coupe (cm)	2-6	2-6	2-6
	Poutres de parallélogramme (mm)	2 poutres 120 x 100 x 8		
	Axes des poutres (mm)	Ø30, rotation Ø60		
	Déport à droite (mm)	1400	1400	1400
	Inclinaison	De +90° à -65°		
	Structure de caisse	Fond de caisse 6 mm + Tôle de blindage boulonnée de 4 mm / Flancs 8 mm		
	Suivi de terrain	Rouleau Ø160 mm, patins réglables en hauteur		
	Roulements de rouleau palpeur	Paliers auto-alignants		
	Poids (kg)	680	715	755
Outils	Quantité de marteaux	28	32	36
	Quantité de lames Y	84	96	108
Caractéristiques	Boîtier (CV)	130	130	130
	Vitesse rotation du rotor (tr/min)	2300	2300	2300
	Vitesse linéaire des outils (m/s)	48	48	50
	Protection avant	Volets en caoutchouc haute résistance		
	Éjection de la matière	Dessus et derrière le rouleau		
	Paliers rotor	Internes		
	Prise de force (tr/min)	540	540	540
	Cardan de transmission	Cardan 1'3/8, 6 cannelures		
	Sécurité	Mécanique par bielle + Pivot horizontal sur attelage		
	Nombre de courroies	4	4	4
	Puissance requise (CV)	60	70	80
Options	Cardan double homocinétique	○	○	○
	Sécurité hydraulique	○	○	○
	Kit de signalisation routière	○	○	○

CINÉMATIQUE

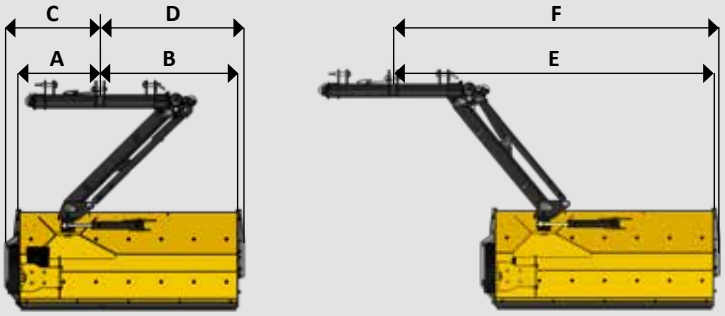

Largeurs en mm			MZ III 180	MZ III 200	MZ III 220
Déport à gauche	Travail	A	850	850	850
		B	990	1150	1390
	Hors tout	C	990	990	990
		D	1040	1200	1440
Déport à droite	Tra-vail	E	2400	2550	2700
	Hors tout	F	2450	2600	2750

Des équipements conçus pour durer

LAGARDE - 65 Avenue de Tréville - 64130 Mauléon Licharre
Tél : +33 5 59 19 20 10 - Fax : + 33 5 59 19 20 11 - contact@lagarde-sas.fr

LAGARDE

Votre concessionnaire LAGARDE